AXOR Uno
1-greps servantarmatur 200 med zero-grep, med åpen bunnventil
Overflater: **krom** Art. nr. : **45003000**

Beskrivelse

Informasjon

- ComfortZone 200
- overheng 198 mm
- laminærstråle
- gjennomstrømningsmengde ved 3 bar: 5 l/min
- keramisk innmat
- innstillbar temperaturbegrensning
- passer til gass gjennomstrømningsvarmer
- åpen bunnventil
- STA 1489

Artikkeldetaljer

Pris ekskl. moms	3.880,00 NOK
Pris inkl. moms*	4.850,00 NOK

Teknologi

Eco Smart

Comfort Zone

Designpriser

iF GOLD AWARD 2017

reddot award 2017 winner

GERMAN DESIGN AWARD WINNER 2018

Sertifikater

CERTIFICATION BODY SE KIWA

Produktbilde

Måltegning

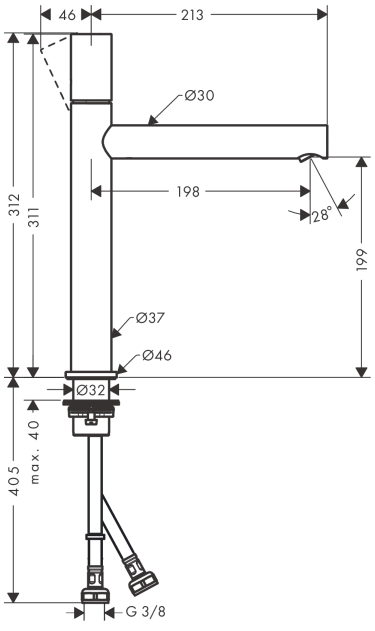

AXOR Uno
1-greps servantarmatur 200 med zero-grep, med åpen bunnventil
Overflater: **krom** Art. nr. : **45003000**

Gjennomstrømningsdiagram

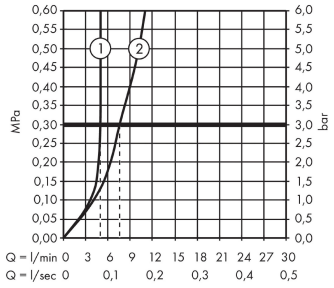

① With flow limiter
② Uten gjennomstrømningsbegrense