TecnoAir System | idee per vivere meglio

Azienda con sistema di gestione per la qualità certificata ISO 9001:2015 da TÜV Rheinland

ISTRUZIONI D'USO E INFORMAZIONI SULLA SICUREZZA PER BIOCAMINI A ETHALINE, IL BIOETANOLO DI ALTA QUALITA'

OPERATING INSTRUCTIONS AND SAFETY INFORMATIONS FOR FIREPLACES WORKING WITH ETHALINE THE HIGH QUALITY BIOETHANOL

CONFORME ALLA NORMATIVA EN 16647:2016 **IN COMPLIANCE WITH EN 16647:2016 STANDARD**

Modelli

ASOLO - TREVISO - VERONA

Ethaline non incluso nella confezione

ITA

ATTENZIONE:
DURANTE LE PRIME ACCENSIONI POTREBBE VERIFICARSI L' EMANAZIONE DI ODORI DOVUTI AL SURRISCALDARSI DEI COMPONENTI CHE POSSONO AVERE RESIDUI DI LAVORAZIONE. UNA VOLTA ESAURITI E STABILIZZATE LE VERNICI, L' ODORE SPARIRA'.

NON RIEMPIRE SU FIAMMA LIBERA

NON RIEMPIRE A BRUCIATORE CALDO

LEGGERE IL MANUALE PRIMA DELL' INSTALLAZIONE ED USO

Gentile cliente,
grazie per la fiducia che ci ha accordato scegliendo un nostro prodotto. I nostri prodotti sono progettati e costruiti nel rispetto delle norme di sicurezza con materiali d'elevata qualità e una profonda esperienza nei processi di produzione. Affinchè lei possa ottenere le migliori prestazioni, le suggeriamo di leggere con attenzione le istruzioni**.** E' molto importante che questo libretto d'istruzioni sia conservato con cura per qualsiasi futura consultazione. Se l'apparecchiatura dovesse essere venduta o trasferita a un'altra persona, assicuratevi che il libretto sia consegnato al nuovo utente, affinché possa essere informato del funzionamento della macchina e delle relative avvertenze.

PER LA VOSTRA SICUREZZA
Tutti i nostri biocamini sono conformi alla normativa EN 16647:2016

L'utilizzo di questo biocamino è molto semplice, tuttavia, è importante leggere per intero questo libretto, prima di installare e di usare il biocamino per la prima volta. In questo modo, potrete ottenere le migliori prestazioni, evitare comportamenti errati, usare il vostro biocamino in assoluta sicurezza e rispettare l'ambiente.

Pericolo

Non utilizzare benzina

Verificare la presenza di eventuale comb. tracimato

UTILIZZARE SOLO ETHALINE IL BIOETANOLO DI ALTA QUALITA'

I Biocamini Ruby a bioetanolo sono progettati interamente in Italia.

DURANTE L'USO

- Questo biocamino deve essere usato solo da persone adulte. Persone diversamente abili possono usare il biocamino solo se hanno potuto beneficiare, attraverso l'intermediazione di una persona responsabile della loro sicurezza, di una sorveglianza o d'istruzioni riguadanti l'uso dell'apparecchiatura.
- Ispezionare il biocamino prima di qualsiasi messa in funzione. L' utilizzatore è responsabile per incidenti a persone o danni dovuti al mancato rispetto di queste avvertenze.
- Assicuratevi che i minorenni non usino e non giochino con l'apparecchiatura.
- E'rischioso e quindi vietato modificare o tentare di modificare le caratteristiche di questo prodotto.
- Tenete sempre ben pulita l'apparecchiatura.
- Evitare posizionamenti vicino a tendaggi e oggetti infiammabili.
- Non inserire oggetti all´ interno o sopra il biocamino durante o dopo l´utilizzo.
- Non spegnere mai la fiamma con l´ acqua o soffiando su di essa.
- Durante la fase di ricarica fare attenzione a non far tracimare il bioetanolo e in caso pulire ogni residuo prima di effettuare l' accensione.
- Non coprire il biocamino durante o subito dopo l´ utilizzo.
- Non lasciare l´ apparecchio incustudito durante l´ uso.
- Non utilizzare questo apparecchio come dispositivo di cottura.
- Le parti esposte di questo biocamino si scaldano durante il funzionamento e rimangono calde per un certo tempo anche dopo lo spegnimento.
- Tenete lontani i minorenni e gli animali fino a quando l'apparecchiatura non si è raffreddata.

- Usare sempre combustibile Ethaline il bioetanolo di alta qualità, non usare altri tipi di combustibili come per esempio benzina o petrolio. L'uso di un combustibile improprio rischia di provocare un incendio e danni alla salute delle persone.
- Non inserire sostanze profumate o aromatiche all'interno del serbatoio o nel combustibile bioetanolo.
- Prima di riempire nuovamente il serbatoio, spegnere il biocamino ed attendere che si sia completamente raffreddato, almeno 60 minuti.
- Aerare il locale per qualche minuto ogni ora quando il biocamino è in funzione. Non utilizzare il biocamino senza aerare correttamente il locale.
- **Usare il biocamino in ambienti dove vi sia un naturale ricircolo d'aria con aperture libere sempre presenti che garantiscono un ricambio d' aria di 0,50 v/h. Volume minimo della stanza 45 m^3.**
- Non usare il biocamino nei piani seminterrati.
- Spegnere il biocamino ed assicurarsi che la fiamma sia spenta prima di addormentarsi o di uscire.
- Utilizzare il biocamino su una superficie piana. Evitare luoghi soggetti a vibrazioni. Non trasportare il biocamino se contiene combustibile nel serbatoio, provvedere prima al suo svuotamento.
- Tenere lontano dal biocamino spray e liquidi volatili o infiammabili come benzina, gasolio, solventi ect.
- Il biocamino può rilasciare residui di combustione nell'ambiente. Utilizzare l' apparecchio solo in ambienti correttamente ventilati.
- Prima di effettuare regolazioni sull' intensità della fiamma aspettare che il biocamino diventi caldo.
- Non posizionare alcun oggetto all'interno dell'area di fiamma.
- Eventuali elementi decorative vanno posizionati al di fuori dell'area di fiamma, accertarsi comunque che non interferiscano con il normale funzionamento dell'apparecchio.

PER L'INSTALLAZIONE E LA MANUTENZIONE

- Questo apparecchio deve essere usato in ambiente domestico o applicazioni simili.
- **Posizionare il biocamino su pareti stabili, non soggette ad urti, comunque mettere in atto tutti gli accorgimenti necessari per evitarne la caduta, o il rovesciamento accidentale del biocamino.**
- Mantenere una distanza minima sui lati di fronte e sopra di 1 m e non ancorare l' apparecchio su materiali infiammabili.
- Evitare posizionamenti vicino a tendaggi e oggetti infiammabili e comunque a una distanza minima di sicurezza di **1metro intorno al biocamino.**
- Usare in luoghi adeguatamente aerati.
- Non usare in luoghi ermeticamente chiusi.
- Non usare in luoghi molto polverosi, o dove la temperatura tende ad aumentare velocemente.
- Qualsiasi tipo di intervento tecnico o riparazione deve essere eseguito da personale specializzato.
- Dopo aver tolto l'apparecchiatura dall'imballaggio, assicuratevi che il prodotto non risulti danneggiato. In caso contrario, rivolgersi al rivenditore prima di mettere in funzione l'apparecchiatura.
- Fare attenzione ad evitare fuoriuscite di Ethaline il bioetanolo di alta qualità al di fuori del braciere, asciugare sempre le parti al di fuori del braciere prima di accendere il biocamino.
- La Casa Costruttrice declina ogni responsabilità nel caso in cui le norme non vengano rispettate.
- L' apparecchio può rilasciare residui di combustione nella stanza, usare il biocamini solo in stanze adeguamente ventilate.
- E' un prodotto TECNO AIR SYSTEM via Piovega,10 31017 Pieve del Grappa (TV)

IMBALLO

- Tutti i materiali utilizzati sono compatibili con l'ambiente e riciclabili. Vi preghiamo di dare il vostro contributo alla conservazione dell'ambiente, utilizzando gli appositi canali di raccolta differenziata.

PRODOTTI IN DISUSO

- I prodotti dismessi o non più utilizzabili non sono rifiuti senza valore. Attraverso lo smaltimento ecologico, diversi materiali impiegati nella produzione della vostra apparecchiatura possono essere

recuperate.

- Informatevi sulle attuali possibilità di smaltimento presso il vostro rivenditore specializzato, oppure presso la vostra Amministrazione Comunale.

CARATTERISTICHE TECNICHE

BIOCAMINO ASOLO

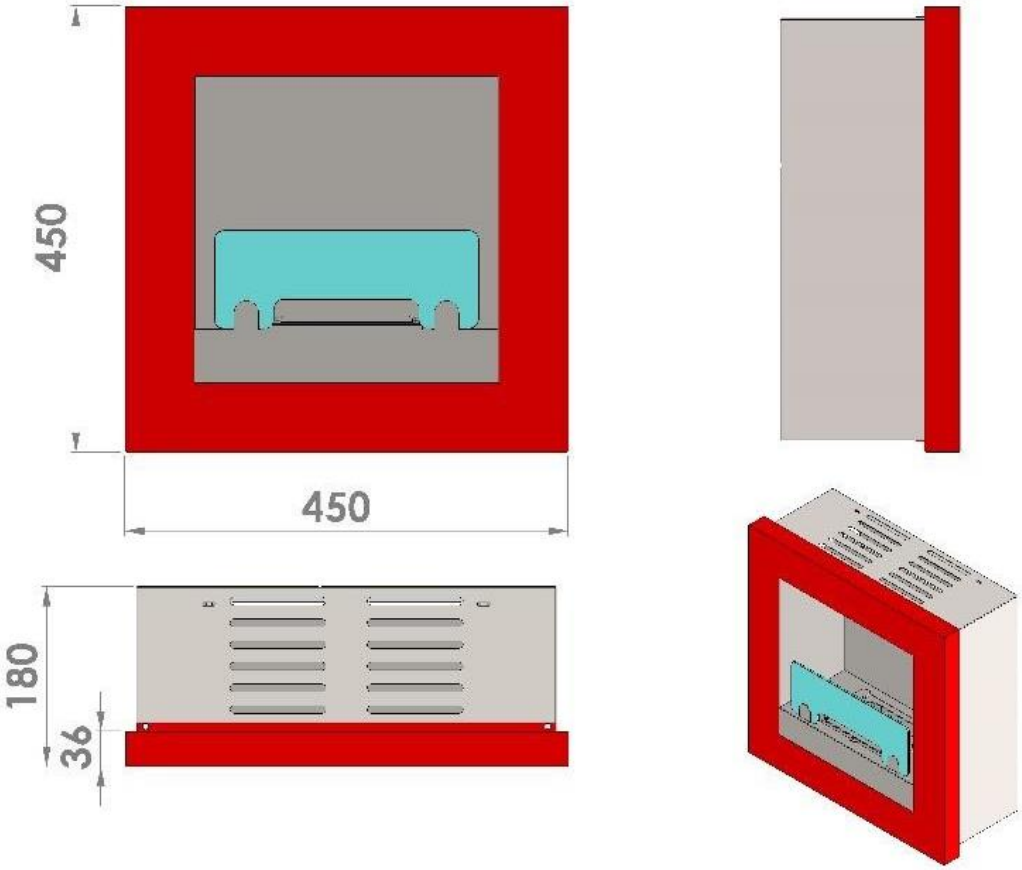

LARGHEZZA	mm	450
PROFONDITA’	mm	180
ALTEZZA	mm	450
CAPACITA’ SERBATOIO BIOETANOLO	litri	0.90
PESO NETTO	kg	9
PESO LORDO	kg	11
COMBUSTIBILE	ETHALINE BIOETANOLO	
POTENZA NOMINALE	kW	1.5
AUTONOMIA MAX	ore	4
ACCENDI FIAMMA	NO	
GARANZIA	2 ANNI	
DIMENSIONI FORO PER INCASSO (Hx Lx P) mm	425 x 422 x 135	

BIOCAMINO TREVISO

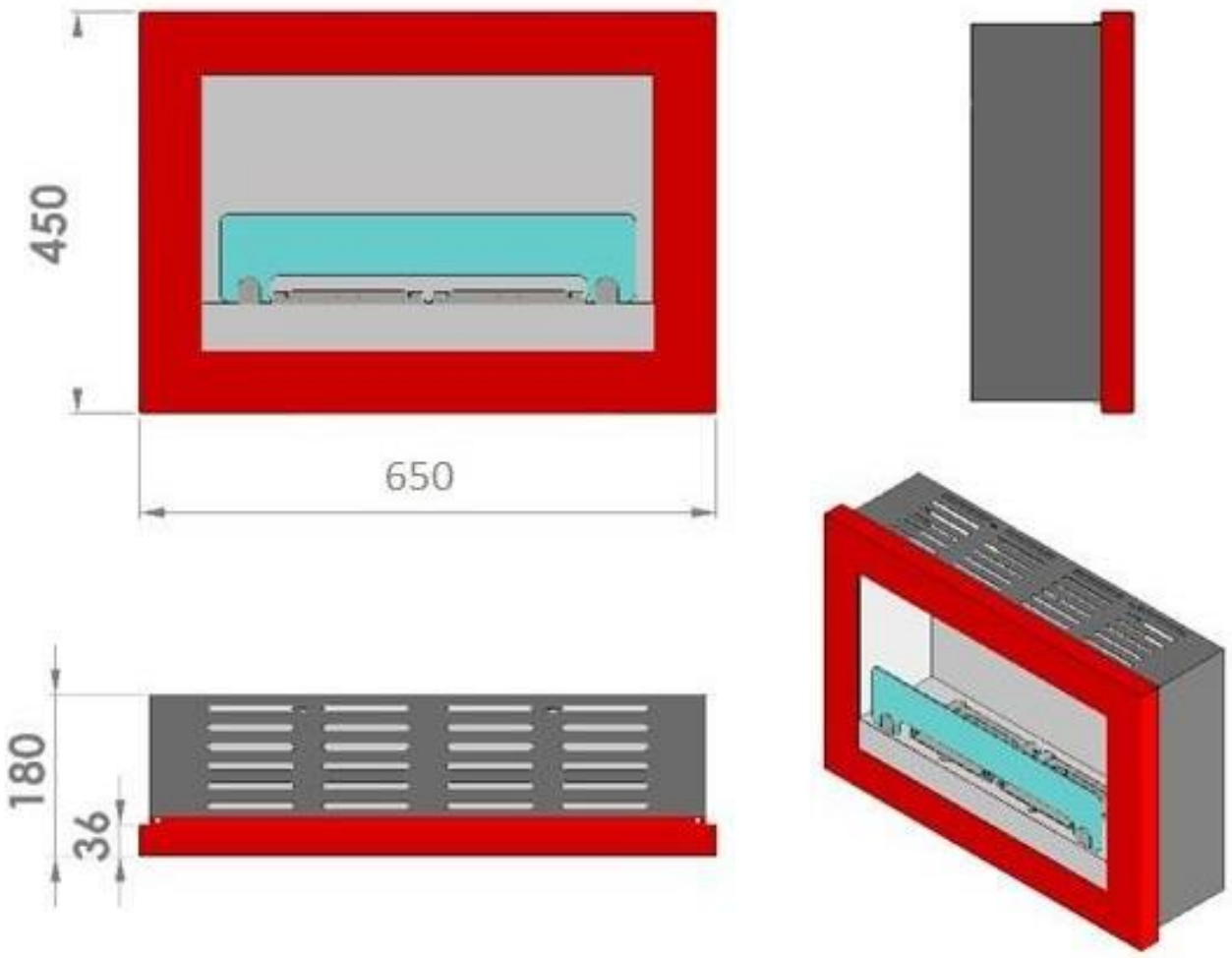

LARGHEZZA	mm	650
PROFONDITA’	mm	180
ALTEZZA	mm	450
CAPACITA’ SERBATOIO BIOETANOLO	litri	1.9
PESO NETTO	kg	11
PESO LORDO	kg	13
COMBUSTIBILE	ETHALINE BIOETANOLO	
POTENZA NOMINALE	kW	2.5
AUTONOMIA MAX	ore	5
ACCENDI FIAMMA	NO	
GARANZIA	2 ANNI	
DIMENSIONI FORO PER INCASSO (Hx Lx P) mm	425x622x135	

BIOCAMINO VERONA

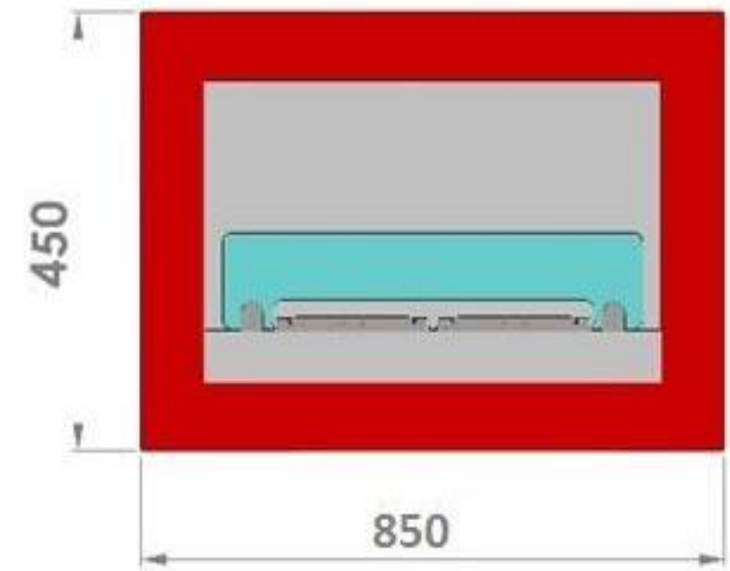

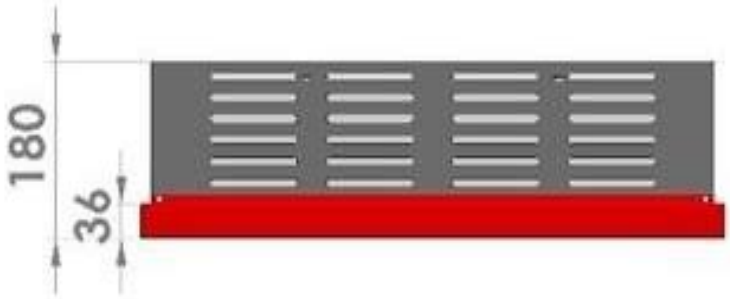

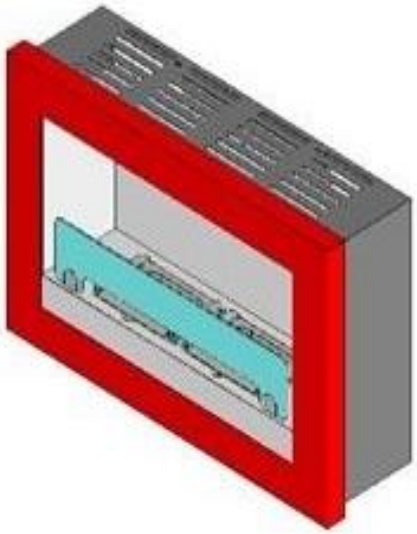

LARGHEZZA	mm	850
PROFONDITA’	mm	180
ALTEZZA	mm	450
CAPACITA’ SERBATOIO BIOETANOLO	litri	2.9
PESO NETTO	kg	13
PESO LORDO	kg	15
COMBUSTIBILE	ETHALINE BIOETANOLO	
POTENZA NOMINALE	kW	3
AUTONOMIA MAX	ore	6
ACCENDI FIAMMA	NO	
GARANZIA	2 ANNI	
DIMENSIONI FORO PER INCASSO (HxLxP)mm	425x822x135	

PREPARAZIONE AL PRIMO UTILIZZO

- Aprire il cartone, avendo cura di non danneggiare il prodotto utilizzando oggetti contundenti come forbici e taglierini.
- Assicurarsi di rimuovere completamente i materiali di imballo prima dell' utilizzo.
- Assicurarsi che tutti gli elementi del biocamino siano integri prima di utilizzarlo.
- Assicurarsi che il bruciatore sia correttamente inserito nel biocamino.
- Dopo aver tolto il biocamino dall' imballo, collocarlo in modo stabile e sicuro nel luogo che gli è stato destinato accertandosi che vi sia lo spazio necessario per eseguire le operazioni preliminari, controllando inoltre di aver rimosso tutti gli accessori presenti all'interno: accendifiamma, libretto di istruzioni.
- Riempire con Ethaline il bioetanolo di qualità utilizzando un piccolo imbuto e non superare il limite massimo indicato sul bruciatore.
- Il bioetanolo che per errore dovesse cadere su pavimenti in parquet, se non asciugato subito, potrebbe lasciare delle macchie opache.
- Allontanare la tanica del combustibile dopo il rifornimento del camino prima di accenderlo usando una fiamma.
- Leggere e rimuovere l'adesivo con i simboli posto sul bruciatore.
- La fiamma potrebbe risultare debole all' inizio. Attendere 1 5 minuti per lasciare tempo al bruciatore di raggiungere la temperatura ottimale di funzionamento e la fiamma si stabilizzerà alla sua normale altezza.
- Nel caso in cui il camino non si accenda subito, tentare nuovamente la procedura di accensione.

ATTENZIONE:

! Solo per uso decorativo e domestico.

! Il Biocamino deve essere appeso ad una parete con adeguate caratteristiche per sopportare il peso del biocaminetto.

! Il Biocamino può essere incassato a parete utilizzando tutti gli accorgimenti opportuni perl' installazione a regola d'arte. Incassare solo su materiali non infiammabili e che possano supportare il peso del prodotto.

! NON installare su pareti ricoperte con carta da parati o materiali combustibili

! Utilizzare per l'installazione tasselli ad espansione adeguati al tipo di parete dove si intende installare il biocamino.

! Evitare di far tracimare Ethaline il bioetanolo di alta qualità durante le operazioni di ricarica.

! Asciugare sempre eventuali tracce di Ethaline il bioetanolo di alta qualità fuoriuscite prima di accendere il biocamino.

! Il biocamino non deve essere esposto a fonti di calore come la luce intensa e diretta del sole o al calore diretto di altri apparecchi di riscaldamento.

! NON usare il biocamino nei seminterrati.

! NON spostare il biocamino quando è acceso, o con il combustibile allinterno pericolo di incendio.

! Nell' utilizzo del bioetanolo attenersi scrupolosamente alle indicazioni riportate sull' etichetta o sulla scheda di sicurezza del prodotto.

! Mezzi di estinzione incendio: estintore $C0_2$, polvere estinguente, getto d' acqua.

! Accendere il fuoco solo con accendini a canna lunga tipo WP18 (non in dotazione) evitando di mettere le mani direttamente sopra il combustibile per infiammarlo.

COMBUSTIBILE DA UTILIZZARE

NON USARE BENZINA!
Non usare benzina, petrolio, carburante diesel, solventi o altri combustibili.
Essi possono essere causa di esplosioni ed incendi.
Usare esclusivamente Ethaline il bioetanolo di alta qualità

ETHALINE il bioetanolo di alta qualità va conservato nel recipiente originale ben chiuso. lontano dal sole e da altre fonti di calore, fiamme o scintille.
Si devono comunque rispettare tutte le indicazioni di sicurezza riportate nell'etichetta o nella scheda tecnica del combustibile.

Si consiglia per il buon funzionamento del biocamino l'utilizzo di Ethaline.
Attenzione! Il combustibile Ethaline se tenuto a temperature molto basse può presentare delle difficoltà di accensione.

ATTENZIONE: La fibra presente all' interno del bruciatore assorbirà il bioetanolo garantendo maggiore sicurezza al biocamino, procedere al riempimento del bioetanolo in modo graduale per garantirne l' assorbimento senza farlo tracimare.
Non tentare di rimuovere la fibra. Per qualsiasi intervento sul bruciatore consultare il centro di assistenza autorizzato.

INSTALLAZIONE BIOCAMINO
INCASSO A PARETE

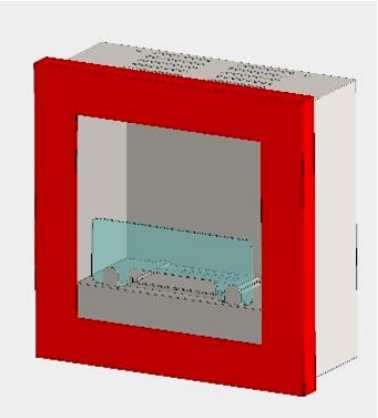

- Installare correttamente l' apparecchio da incasso, adottando tutti gli accorgimenti utili per un corretto e stabile posizionamento facendo sempre attenzione che l' apparecchio risulti allo stato finale in posizione perfettamente orizzontale per l' utilizzo dello stesso in totale sicurezza.
- Predisporre adeguata ventilazione alle pareti: superiore e laterale, in modo da garantire un corretto raffrescamento delle stesse.

- Assicurarsi che il bruciatore sia posizionato in modo corretto come da figura, in modo tale che la fiamma sia rivolta verso l' esterno del biocamino

ATTENZIONE:
si raccomanda per l' incasso del biocamino di posizionarlo su materiale ignifugo resistente al calore e di garantirne un corretto fissaggio nel tempo.

INSTALLAZIONE BIOCAMINO A PARETE

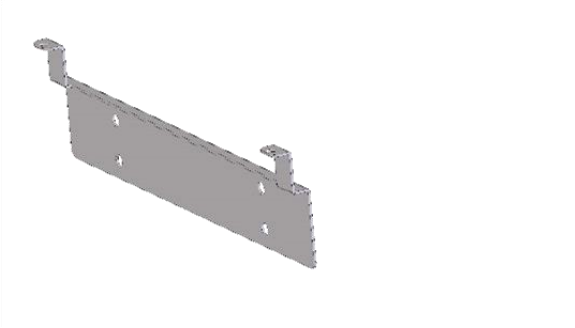

- prendere la staffa supporto fissata sul retro del biocamino

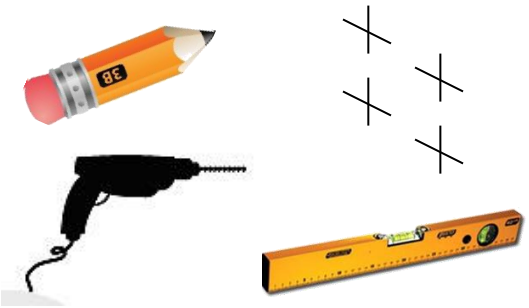

- con l'ausilio della staffa di supporto segnare la posizione dei fori;
- Procedere con la foratura ed l'inserimento di tasselli adeguati alla tipologia del muro

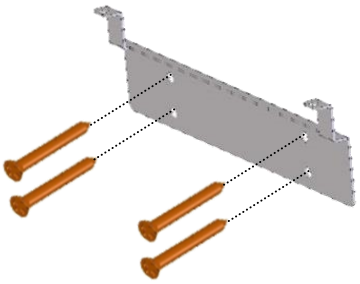

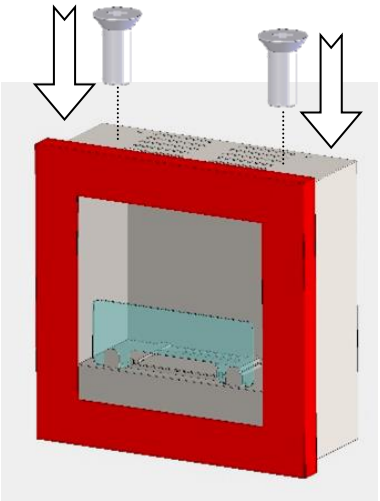

- Fissare la staffa con le opportune viti dei relativi tasselli

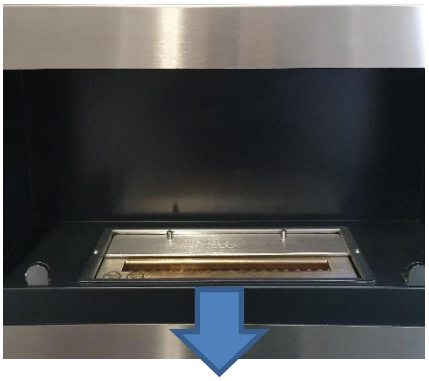

- Concludere l'installazione fissando le 3 viti nella parte superiore, in questo modo viene evitata l'estrazione accidentale.

- Assicurarsi che il bruciatore sia posizionato in modo corretto come da figura, in modo tale che la fiamma sia rivolta verso l' esterno del biocamino.

FUNZIONAMENTO

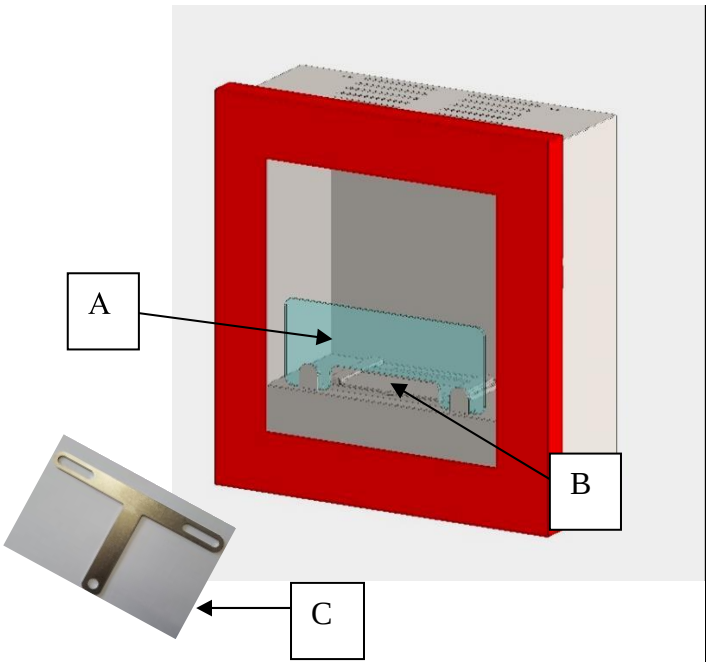

A- VETRO
B- BRUCIATORE
C- ASTA DI REGOLAZIONE

Il biocamino funziona esclusivamente con bioetanolo. La combustione si regola mediante l'asta (C).
Il caricamento del bioetanolo avviene nel seguente modo:

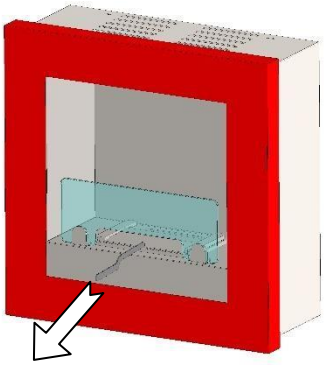

- Leggere e togliere l' adesivo dei pittogrammi sopra il bruciatore, collocare l' asta di regolazione per aprire il serbatoio;

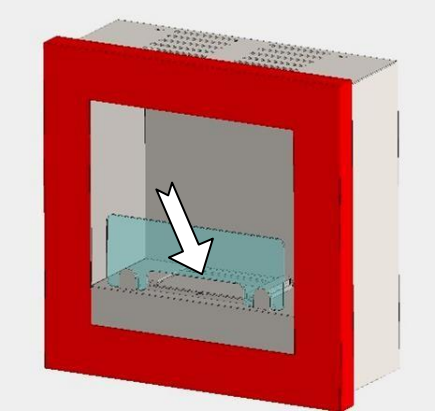

- versare il bioetanolo attraverso un piccolo imbuto nel serbatoio senza farlo tracimare;

- durante il riempimento non superare il livello MAX della griglia indicata nella foto.

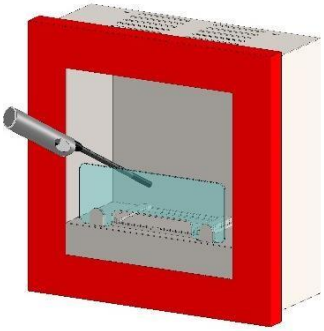

- Con l'accendino a canna lunga tipo WP18 (non in dotazione) incendiare il bioetanolo.

SPEGNIMENTO DEL BIOCAMINO

Attenzione: Non spegnere mai la fiamma usando acqua o soffiandoci sopra!

- Fare in modo che Ethaline il bioetanolo di alta qualità si esaurisca sempre completamente all' interno del bruciatore. Questo previene l'evaporazione dell'eventuale bioetanolo rimasto nel bruciatore.
- Con regolatore di fiamma potete diminuire intensità della fiamma andando ad agire sullo stesso chiudendo parzialmente l'apertura del bruciatore.
- Per spegnere il biocamino, portare il regolatore a fine corsa chiudendo completamente l'apertura o usare l'apposito accessorio spegnifiamma in dotazione posizionandolo sopra la fiamma fino a soffocarla. In caso di mancato spegnimento ripetere l'operazione in modo più rapido, soffocando cosi la fiamma.
- Nel caso la fiamma non si spenga subito chiudendo completamente il bruciatore, accertarsi dopo 10 minuti che la fiamma si sia spenta. Ripetere eventualmente l'operazione di spegnimento fino al completo spegnimento della fiamma.
- **Una volta spento il biocamino mantenere sempre chiuso il bruciatore con il regolatore**

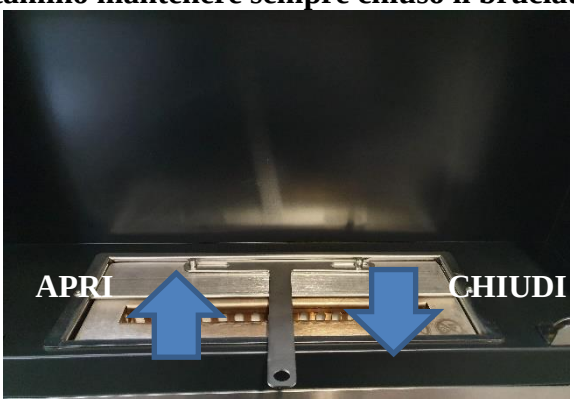

Corretto uso dell'asta di regolazione

PULIZIA e IMMAGAZZINAMENTO

È opportuno pulire periodicamente il serbatoio da eventuali tracce di fuliggine durante la stagione d'uso del biocamino.
Mantenere sempre pulite, anche tutte le parti esterne del biocamino.
Utilizzare solo un panno morbido inumidito con acqua tiepida.
A fine stagione lasciare bruciare totalmente il combustibile, aspettare che il biocamino si raffreddi, estrarre il braciere e dopo averlo pulito rimetterlo nella sua sede.

Attenzione: Non usare mai prodotti chimici o spugne abrasive in quanto le superfici del biocamino potrebbero rovinarsi. Il produttore non si riterrà responsabile per eventuali danni risultanti da usi impropri del biocamino o da errata/mancata manutenzione del prodotto.

ATTENZIONE:

- Non toccare il biocamino mentre è in funzione. Attendere almeno 60 minuti per lasciarlo raffreddare completamente.
- Non introdurre mai combustibile in una fiamma libera o in un bruciatore che non si sia raffreddato per almeno 60 minuti dopo l'uso.
- Chiudere sempre la tanica di Ethaline il bioetanolo di alta qualità prima di riporlo.
- Mantenere gli animali e bambini lontano dal combustibile.
- Il bruciatore non deve essere esposto a fonti di calore come la luce intensa e diretta del sole o il riscaldamento domestico.
- Non lasciare nessun materiale infiammabile nelle vicinanze del biocamino, mantenere una distanza di sicurezza di almeno **1 metro attorno al biocamino.**
- Mettere in atto tutti gli accorgimenti al fine di evitare la caduta accidentale di oggetti infiammabili sopra il biocamino.

- Non fumare mentre si maneggia il bioetanolo.
- Garantire la ventilazione della stanza dove il biocamino viene posto.
- Assicurarsi che la ventilazione non interferisca con la fiamma del biocamino
- Fare attenzione durante le operazioni di riempimento, non versare Ethaline il bioetanolo di alta qualità al di fuori del bruciatore e in caso pulirlo immediatamente. Pericolo di incendio!
- Non rifornire il bruciatore prima che si sia completamente raffreddato Attendere almeno 60 minuti. Pericolo di incendio!
- Non rifornire durante il funzionamento. Seguire sempre le istruzioni per il corretto rifornimento.

- A causa delle temperature raggiunte dal bruciatore, bambini e animali devono rimanere lontani dal biocamino per almeno 2 ore dopo lo spegnimento.
- Non conservare materiale infiammabile vicino al biocamino.
- Usare l' apposito accessorio per regolare/spegnere la fiamma
- Il biocamino non necessita di canna fumaria, il locale deve comunque essere aerato per qualche minuto ogni ora di utilizzo.
- Questo biocamino non può essere usata in luoghi ermeticamente chiusi, o troppo piccoli come camper, roulottes, vagone passeggeri, barche…

GUIDA ALLA SOLUZIONE DEI PICCOLI PROBLEMI

Il biocamino non si accende:
- Verificare che l'accendino funzioni correttamente.
- Verificare il livello di bioetanolo.
- Combustibile non idoneo.

Fuoriesce fumo:
- Combustibile non idoneo o presenza di materiale infiammabile estraneo nel serbatoio o all'interno del biocamino. Spegnere subito il biocamino e contattare il rivenditore o il centro assistenza.

La fiamma si spegne:
- Bioetanolo insufficiente, attendere che il biocamino sia raffreddato e procedere a riempire di bioetanolo al corretto livello.
- Sportello di regolazione fiamma eccessivamente chiuso.

La fiamma si propaga al di fuori del serbatoio:
- Riempimento eccessivo del serbatoio, il biocamino ha subito un urto ed il Bioetanolo è fuoriuscito, spegnere il biocamino con l'apposito accessorio, far esaurire le fiamme residue monitorando che non si propaghino nelle superfici circostanti. Attendere che il biocamino si raffreddi, pulire eventuali tracce di bioetanolo residue fuoriuscite.

I vetri di protezione si anneriscono:
- E' normale, dovuto alla fiamma gialla che va a lambire il vetro. Attendere che il biocamino si raffreddi, pulire eventuali tracce sui vetri con un panno e detergente specifico per i vetri. Non pulire con i vetri ancora caldi. Pericolo di ustione e di rottura del vetro.

Il braciere si annerisc:
- E' normale che il braciere si possa annerire è dovuto al calore e alla fiamma che va a lambire l'acciaio. Attendere che il biocamino si raffreddi, pulire eventuali tracce di fuliggine residue sul bruciatore con un panno umido.

GARANZIA

La garanzia ha una durata di 24 mesi dalla data di acquisto ed è estesa a tutte le parti, con la possibilità di estendere la stessa ad ulteriori 12 mesi acquistando insieme al prodotto 5 taniche di Ethaline il bioetanolo di qualità. (formati 10lt,2lt,1lt).
Essa decade qualora il biocamino venga utilizzato in modo non appropriato o manomesso da personale non qualificato.
Tutti i vizi di materiali e di fabbricazione sono riparati gratuitamente (pezzi e manodopera) con il solo addebito eventuale del diritto di uscita.
Rifiutiamo espressamente qualsiasi altro reclamo e richiesta di indennizzo.
La presente garanzia non è valida se le riparazioni o sostituzioni sono effettuate da personale non autorizzato o se vengono montati sull'apparecchio dei pezzi non originali.
I componenti che a giudizio del centro di assistenza sono ritenuti difettosi saranno sostituiti in garanzia.
La garanzia non si applica a danni causati da una errata installazione.
La garanzia non si applica alle parti danneggiate durante il trasporto.
Le spese di invio del biocamino o dei pezzi sono sempre a carico dell'acquirente.
Il diritto di garanzia è valido previa registrazione nel web site www.tecnoairsystem.it/garanzie.html scaricando la ricevuta, o in alternativa completate il modulo pagina 16 ed inviatelo a:

TecnoAir System | idee per vivere meglio

Azienda con sistema di gestione per la qualità certificato ISO 9001:2015 da TÜV Rheiland

Tecno Air System s.r.l.
Via Piovega 10, -31017- Pieve del Grappa (TV) Italia
Tel. 0423 948800 Fax 0423 948821
www.tecnoairsystem.it info@tecnoairsystem.it

IN CASO DI GUASTO E/O CATTIVO FUNZIONAMENTO DELL'APPARECCHIO, CI SI DEVE RIVOLGERE ESCLUSIVAMENTE AL PERSONALE QUALIFICATO DEL SERVIZIO DI ASSISTENZA.

I dati e le caratteristiche indicati nel presente manuale non impegnano la ditta costruttrice, che si riserva il diritto di apportare modifiche ai propri modelli in qualsiasi momento. La ditta costruttrice inoltre non si assume alcuna responsabilità per danni a persone o cose derivati dalla mancata osservanza delle norme riportate nel presente manuale.

CERTIFICATO DI GARANZIA BIOCAMINI E BIOSTUFE

conformi alla normativa EN16647:2016

Ethaline TAGLIANDO DI CONTROLLO ETHALINE | Ethaline TAGLIANDO DI CONTROLLO ETHALINE | Ethaline TAGLIANDO DI CONTROLLO ETHALINE | Ethaline TAGLIANDO DI CONTROLLO ETHALINE | Ethaline TAGLIANDO DI CONTROLLO ETHALINE

UNA GARANZIA TECNO AIR SYSTEM DI 2 ANNI + 1 ANNO DI ESTENSIONE CON L'ACQUISTO DI 5 TANICHE DI ETHALINE 1L, 2L o 10L

Dati del cliente

Nome e cognome:

Indirizzo: C.A.P.

Città: Provincia:

Telefono:

Mail:

Firma

La garanzia è valida alle condizioni riportate sul libretto
Allegare alla presente la fattura o lo scontrino fiscale comprovante l'acquisto o loro copia

Da inviare entro 8 giorni dall'acquisto a:

Tecno Air System s.r.l.
via Piovega,10 - 31010 Paderno del Grappa (TV)
tel. 0423 948800 Fax 0423 948821
oppure registrando la garanzia sul nostro sito, all'indirizzo www.tecnoairsystem.it/it/garanzie.html

Apparecchio

Modello

Data di produzione

Data d'acquisto

Rivenditore (timbro e firma)

INFORMATIVA PRIVACY

Ai sensi dell'art 13 Reg. 679/2016 (Regolamento Europeo Generale per la protezione dei dati o GDPR), TECNO AIR SYSTEM s.r.l. Soc. Unipersonale, titolare del trattamento, informa che i Vs. dati personali sono conservati nei ns. archivi informatici e cartacei, e saranno utilizzati dalla ns. società per dare seguito alle vostre richieste (estensione della garanzia dei prodotti acquistati). Per i medesimi fini e per rendicontazione di gruppo potranno essere comunicati a Essegè SA, capogruppo della scrivente TECNO AIR SYSTEM s.r.l. Ai sensi degli artt. dal 15 al 21 del Reg. 679/2016 avete diritto ad ottenere la conferma dell'esistenza o meno dei medesimi dati e di conoscerne il contenuto e l'origine (cd. Accesso art.15), verificarne l'esattezza o chiederne l'integrazione o l'aggiornamento, oppure la rettificazione (art.16). Ai sensi degli articoli successivi si ha il diritto di chiedere la Cancellazione (art.17), la Limitazione (art.18), la Portabilità (art.20), l'Opposizione (art.21), rivolgendovi al nostro Ufficio Amministrazione.

Data _____ Firma_____

UNA GARANZIA TECNO AIR SYSTEM

1. Prima dell' accensione del biocamino, vogliate cortesemente leggere bene le modalità d' uso.
2. Tutti I vizi di materiali e di fabbricazione sono riparati gratuitamente (pezzi e manodopera) con il solo addebito del diritto di uscita. Rifiutiamo espressamente qualsiasi altro reclamo e richiesta di indennizzo.
3. La presente garanzia non è valida se riparazioni e o sostituzioni sono eseguite da tecnici non autorizzati o se vengono installati sull' apparecchio dei pezzi non originali.
4. La garanzia non si applica ai pezzi che sono sottoposti ad una normale usura e a tutte le parti eventualmente danneggiate durante il trasporto.
5. La garanzia è valida unicamente nell' ambito di un utilizzo che rispetti il modo d' impiego e a condizione che venga impiegato come combustibile il bioetanolo.
6. Le spese di invio del biocamino o dei pezzi sono sempre a carico dell' acquirente.
7. La garanzia ha validità unicamente sul territorio nazionale.
8. I nostri prodotti sono testati con Ethaline il bioetanolo di alta qualità, perciò ne raccomandiamo l' uso.
9. Il diritto di garanzia è valido previa registrazione nel web site www.tecnoairsystem.it/it/garanzie.html scaricando la ricevuta, in alternative completate il modulo ed inviatelo a:

TECNO AIR SYSTEM SRL-

Via Piovega, 10 – 31017 Pieve del Grappa (TV) Italy

10. .. IMPORTANTE:
    - Non utilizzare che Ethaline il bioetanolo di alta qualità conservato in maniera appropriata.
    - Assicuratevi che la tanica sia sigillata.
    - Non utilizzate mai un combustibile diverso dal Ethaline il bioetanolo di alta qualità.
    - L' impiego di Ethaline il bioetanolo di alta qualità è garanzia di un funzionamento ottimale del vostro biocamino e della vostra sicurezza.
11. IMMAGAZZINAMENTO DEL COMBUSTIBILE:
    - Immagazzinate il Vostro Ethaline al riparo dal sole o sorgenti di calore.
    - Non immagazzinate Ethaline in un recipiente in vetro o che abbia contenuto un altro combustibile.
12. UTILIZZO DEL BIOCAMINO
    - Utilizzate il vostro biocamino in una stanza sufficientemente areata ed esente da vapori infiammabili.
    - Non utilizzate il biocamino in una stanza sottodimensionata.
      Volume Minimo: 45 mcubi.
    - Non spostare il biocamino quando il serbatoio del combustibile è pieno.
    - Non cercare di ricaricare il bioetanolo a fuoco acceso.
    - Non movimentare il biocamino a fuoco acceso.
    - Prima di eseguire una nuova ricarica di combustibile lasciare raffreddare il biocamino in modo sufficiente. Almeno 60 minuti.
    - Tenere il biocamino ad una distanza adeguata da mobili e material infiammabile.
    - Non appoggiare nessun oggetto sul coperchio dell' apparecchio.
    - Spegnere il biocamino prima di uscire o coricarsi.

IMPORTANTE: il certificato di garanzia va conservato ed esibito, completo in ogni suo punto, ad ogni richiesta di assistenza. Pena la decorrenza della garanzia.

WARNING:

DURING THE FIRST IGNITIONS, THE EMANATION OF ODORS CAN OCCURE/AP- PEAR DUE TO OVERHEATING OF THE COMPONENTS THAT CAN BE WASTE OR HAVE SCRAPS. ONCE RESIDUES AND PAINT HAVE BEEN STABILIZED, THE SMELL WILL DISAPPEAR.

DO NOT FILL FUEL INTO THE OPEN FLAME

DO NOT FILL FUEL INTO THE HOT BURNER

READ MANUAL BEFORE INSTALLATION AND USE

Dear customer,
thanks for the trust guaranted us by choosing our product. Our products are designed and manufactured in compliance with safety standards with quality materials and a deep experience in production processes.
In order to obtain the best performance, we suggest to read the instructions carefully. It is very important that this instruction book is kept safely for any future consultation. If the equipment would be sold or transferred to another person, make sure the book is delivered to the user, in order to be informed of the operation of the machine and its warnings.

SAFETY INSTRUCTIONS
All of our fireplaces are in according the EN 16647:2016

The use of this fireplace is very simple, however, it is important to read this booklet entirely before you install and use for the first time the fireplace.
In this way, you get the best performance, avoid wrong behavior, use your fireplace safely and respect the envi- ronment.

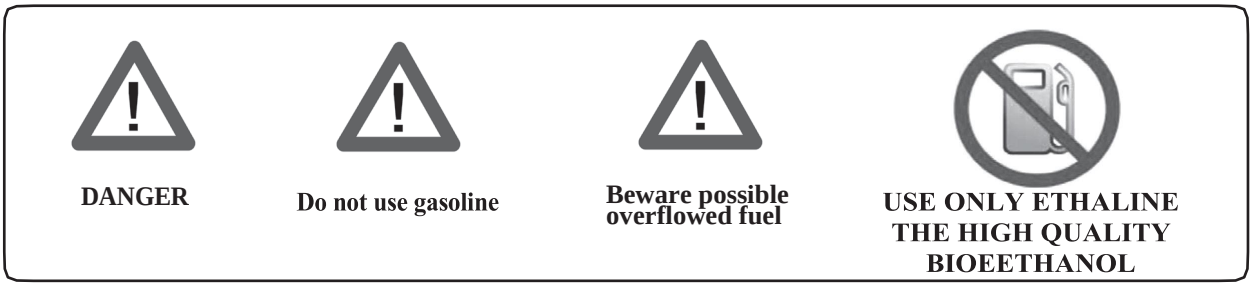

The Ruby fireplace have designed entirely in italy

DURING USE

- This fireplace must be used only by adults. People with disabilities can use the fireplace only if they have benefited, through the intermediary of a responsible person for their safety, supervision or instruction concerning the use of the equipment.
- Before any ignition check the fireplace, the customer is responsible for people accidents or for any damage due to do not observance these instructions.
- Make sure that the minors do not use the appliance.
- Modifying or merely trying to modify the characteristics of this product is very dangerous.
- Always keep this appliance clean.
- Avoid its placing close to curtains and other flammable objects.
- Do not insert objects inside or on the fireplace during or after use.
- Do not extinguish the flame with water or blowing on the flame.
- During filling up, take care to do not overfill bioethanoland in case any overspill shall be removed before lighting the appliance.
- Do not cover the fireplace during or just after use.
- Do not leave the fireplace unattended during use.
- Do not use the fireplace as a cooking appliance.
- The external parts of this fireplace become hot while it is operating and remain hot for a while even after it is switched off. Keep minors and pets out of reach until the equipment cools down.
- Always use liquid fuel Ethaline the high quality Ethanol, do not use other fuels such as gasoline, always use liquid fuel pure bioethanol, do not use other fuels such as gasoline, use of an improper fuel may cause fire.
- Do not mix bioethanol fuel with fragrant aromas.
- Turn off the fireplace and wait until it is thoroughly cooled before refilling the tank. At least 60

minutes.

- Ventilate the room for few minutes every hour when the fireplace is in use. Never use the fireplace without having correctly ventilated the room.
- Use the fireplace in a places where there is a natural exchange of air guaranteed by free openings that make an air exchange of 0.50 v/h. Minimum Volume of the room place is 45 mc.
- Do not use the fireplace in a basament level.
- Turn off the fireplace and make sure that the flame is extinguished before falling asleep or go out.
- Use this appliance in a plane surface. Do not use in all those places with vibrations. Do not move on the appliances with fuel inside. Before to move on the appliances empty the tank fuel.
- Keep sprays and volatile or flammable liquids such as gasoline, diesel fuel, solvants, etc, away from the fireplace.
- The firplace can release combustion residues in the room. Use the fireplace only in well-ventilated rooms.
- Before acting on the adjustment you should wait for the fireplace becomes hot.
- Do not place any objects inside the flame areas.
- Any decorative elements, has to place outside the flame area. Beware it do not interfere with the appliance functioning.

INSTALLATION AND MAINTENANCE

- This appliance is intented for a domestic or similar use.
- **Place the fireplace on a stable walls, not subject to shocks, however take all necessary measures to prevent the fall, or accidentally tipping the fireplace.**
- Keep a minimum distance on each side, in front of and above of 1m and do not anchor it on the flammable materials.
- Avoid positioning near curtains and flammable objects and in any case keep a minimum safety distance of 1 meter around the fireplace.
- Just use in a proper ventilated areas.
- Do not use in places hermetically closed.
- Do not use in dusty places or where the temperature get up quickly.
- Whathever type of technical action or repairs should be performed by qualified personnel.
- After unpacking the appliance make sure that the product is not damaged. In case of damage, contact your dealer before starting up the appliance.
- Take care to avoid bioethanol spillage outside the tank, always dry the wet parts before turning on the fireplace.
- The Manufacturer declines all responsibility if the safety rules are not compliet with.
- The appliance can release combustion residues in the room. Use the fireplace only in well-ventilated rooms.
- This is a Tecno Air System product, via Piovega 10, 31017 Pieve del Grappa (TV) Italy.

PACKAGE

- All the packing materials are environmentally friendly and they can be recycled. Please help in preserving the environment, by using the proper channels of separate collection of rubbish.

PRODUCTS DISUSED

- Products dismissed or not longer usable are not worthless wastes. Through the environmentally safe disposal, different materials used in the production of your appliance can be recovered.
- Keep informed about current disposal options from your dealer or from your Local Council.

TECHNICAL FEATURES

ASOLO FIREPLACE

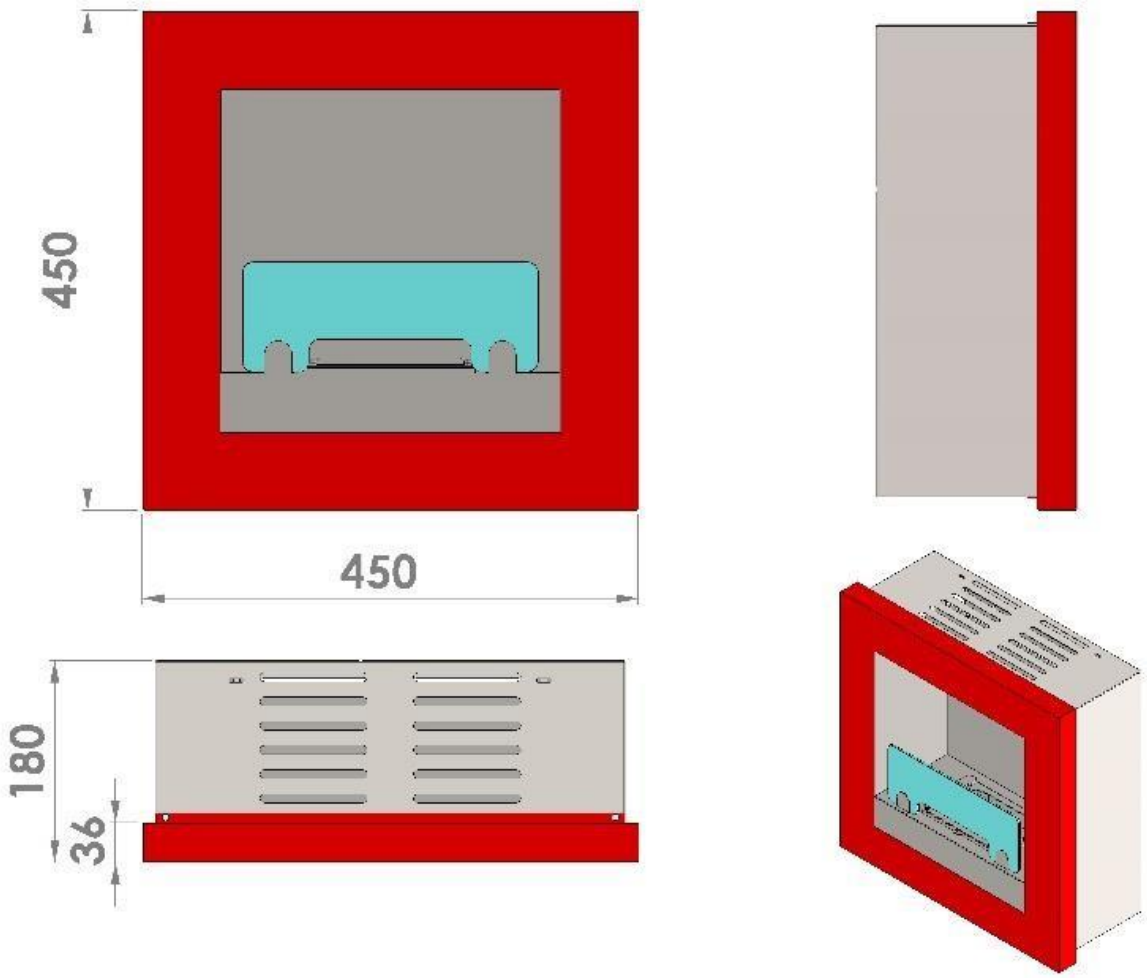

WIDTH	mm	450
DEPTH	mm	180
HEIGHT	mm	450
BIOETHANOL TANK CAPACITY	liters	0.9
NET WEIGHT	kg	9
GROSS WEIGHT	kg	11
FUEL	ETHALINE BIO-ETHANOL	
NOMINAL POWER	kW	1.5
MAX RANGE	Hours	4
LIGHTER WP18	NOT INCLUDED	
WARRANTY	2 YEARS	
SIZES WALL HOLE (HxLxW)mm	135x422x425	

TREVISO FIREPLACE

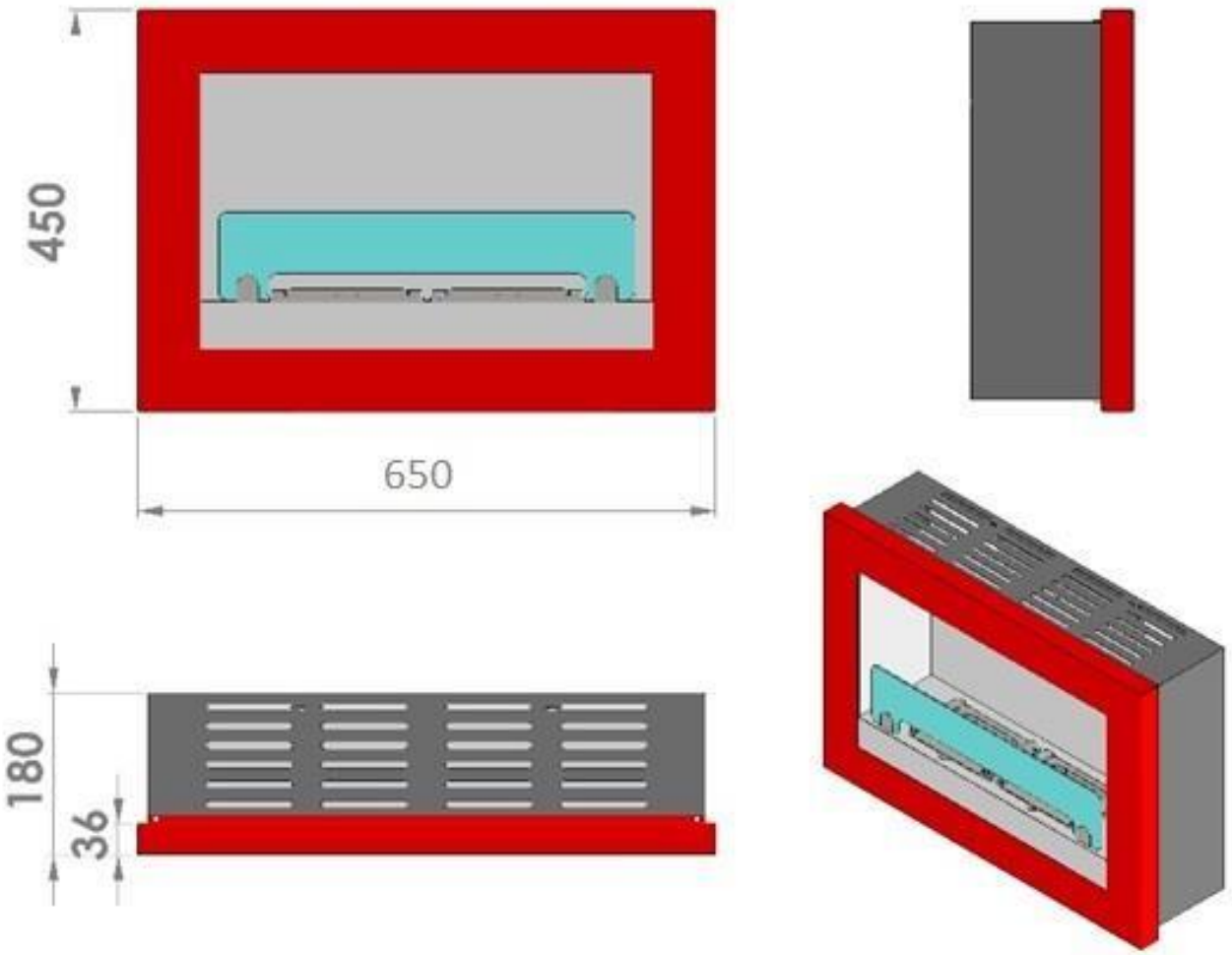

WIDTH	mm	650
DEPTH	mm	180
HEIGHT	mm	450
BIOETHANOL TANK CAPACITY	liters	1.9
NET WEIGHT	kg	11
GROSS WEIGHT	kg	13
FUEL	ETHALINE BIO-ETHANOL	
NOMINAL POWER	kW	2.5
MAX RANGE	hours	5
LIGHTER WP18	NOT INCLUDED	
WARRANTY	2 YEARS	
SIZES WALL HOLE (HxLxW)mm	425x622x135	

V

VERONA FIREPLACE

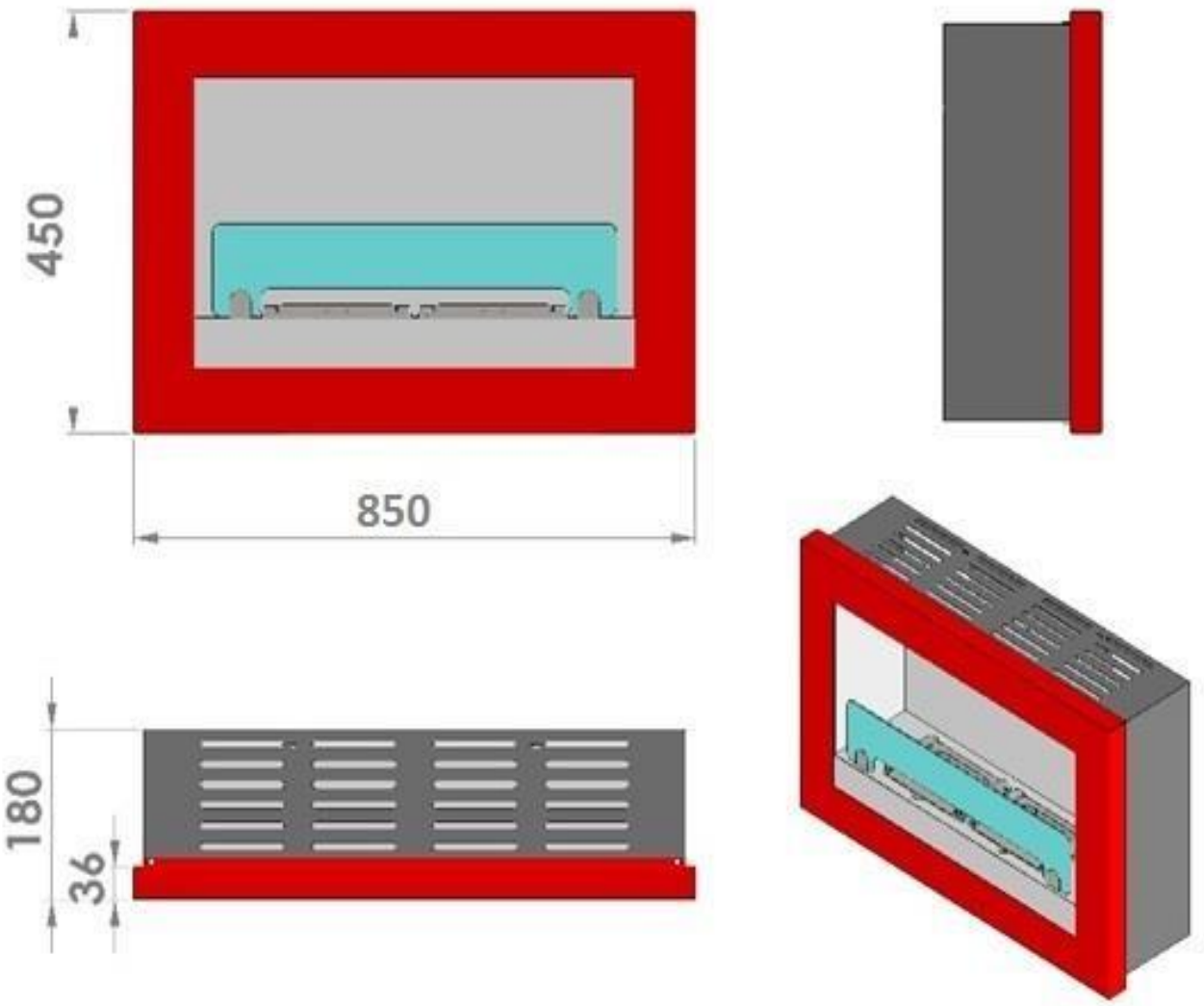

WIDTH	mm	850
DEPTH	mm	180
HEIGHT	mm	450
BIOETHANOL TANK CAPACITY	liters	2.9
NET WEIGHT	kg	13
GROSS WEIGHT	kg	15
FUEL	ETHALINE BIO-ETHANOL	
NOMINAL POWER	kW	3
MAX RANGE	hours	6
LIGHTER WP18	NOT INCLUDED	
WARRANTY	2 YEARS	
SIZES WALL HOLE (HxLxW)mm	425x622x135	

INSTALLATION

- Open the carton being careful do not damage the appliance with sharp tools.
- Be sure to remove all packing materials before use.
- Make sure that all elements of the fireplace are intact before using.
- Make sure the burner is properly inserted in the fireplace.
- After unpacking the appliance, place it in a secure and stable place that has been awarded, making sure that there is enough space for the preliminaries, also check to remove all the accessories inside:lighter, customer booklet.
- Fill up with Ethaline the high quality bio-ethanol, through a funnel and not exceed the maximum limit indicated on the burner.
- The bio-ethanol that accidentally falls on hardwood floors, if not dried immediately, could leave dull spots.
- Remove the bio-ethanol bin after refueling/refilling from the fireplace before the turning on.
- Read and take out the pictograms sticker above the burner.
- The flame may be weak at the beginning. Wait 15 minutes to leave time for the burner to reach the optimum operating temperature and the flame will stabilize at its normal height.
- If the fireplace does not light on immediately, repeat the ignition process.

WARNING:

! THE FIREPLACE MUST BE HANGED TO A WALL WITH THE FEATURES ADAPTED TO BEAR THE WEIGHT IT.

! THE FIREPLACE CAN BE PLACED IN THE WALL. IT USING ALL THE NECESSARY MEASURES FOR RIGHT INSTALLATION. IT MUST PLACED ONLY ON NON FLAMMABLE MATERIALS THAT CAN SUPPORT THE WEIGHT OF THE PRODUCT.

! DO NOT INSTALL IT ON WALLS COVERED WITH WALLPAPER OR FLAMMABLE MATERIALS.

! DURING THE INSTALLATION BE SURE TO USE SCREWS ANCHORS SUITABLE FOR THE TYPE OF WALL.

! AVOID OVERFLOWING ETHALINE THE HIGH QUALITY BIO-ETHANOL DURING THE REFILLING OPERATIONS.

! ALWAYS DRY EVENTUALLY DROPS OF ETHALINE THE HIGH QUALITY BIO-ETHANOL BEFORE TO IGNITE IT.

! KEEP THE APPLIANCE AWAY FROM DIRECTLY SUNLIGHT ORHEAT SOURCES.

! DO NOT USE THE APPLIANCES IN A BASAMENT LEVEL.

! DO NOT MOVE ON THE APPLIANCE WHEN IT IS ON, OR WITH THE FUEL IN THE TANK. RISK OF FIRE.

! WHEN USE BIO-ETHANOL BEWARE THE INFORMATIONS ON THE ETHANOL LABEL OR ON THE SAFETY SHEET.

! FIRE EXTINGUISHES TOOLS: FIRE EXTINGUISHER C02, EXTINGUISHING POWDER, WATER JET.

! IGNITE THE APPLIANCES WITH WP18 LIGHTER (NOT INCLUDED). AVOIDING TO PUT THE HANDS NEXT TO THE FLAMES.

FUEL TO USED

DO NOT USE GASOLINE!

Do not use gasoline, diesel fuel, solvents or other fuels. Use of an improper fuel may cause explosion and fire.

Use only Ethaline the high quality Bio-ethanol

Ethaline the high quality bio-ethanol should be stored away from direct sunlight and other sources of heat, flame or sparks.
It is imperative to store it in a other room and anyway keep at least 5 meters from the fireplace.
Anyway it must comply with all safety instructions in the technical details of the fuel..

For the proper functioning of the fireplace, we recommend the use of ETHALINE the high quality Ethanol
Warning! Bioethanol fuel can be difficult to switch when kept at very low temperatures.

WARNING: The fiber internal at the burner will absorb bioethanol fuel ensuring greater security to the fireplace. Pour the bioethanol into the tank without making it overflow.
Not groped to remove the fiber. For any intervention on the burner, please refer to qualified service personnel only.

WALL RECESSED INSTALLATION

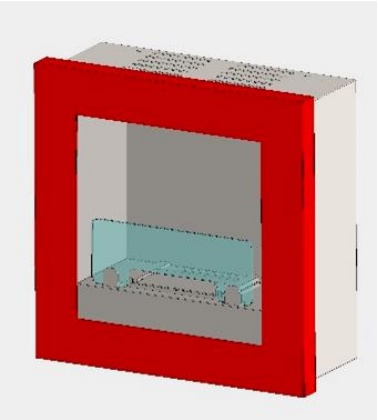

- Install the recessed fixture correctly, adopting all the necessary precautions for correct and stable positioning, always making sure that the appliance is in its final state in a perfectly horizontal position for safe use.
- Arrange appropriate ventilation in the walls: upper and lateral in order to ensure them cooling.

- Make sure that the burner is positioned correctly as shown in the figure, in order the flame facing the outsideof the fireplace.

WARNING:
it is recommended to place the fireplace in non flammable material and guarantee the fixing over the time.

INSTALLATION WALL MOUNTED

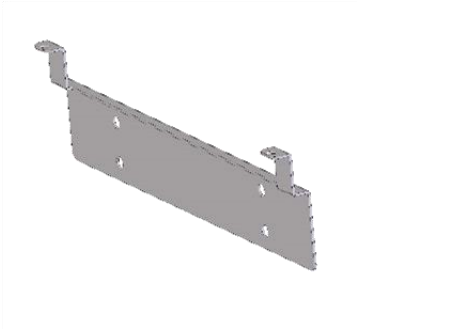

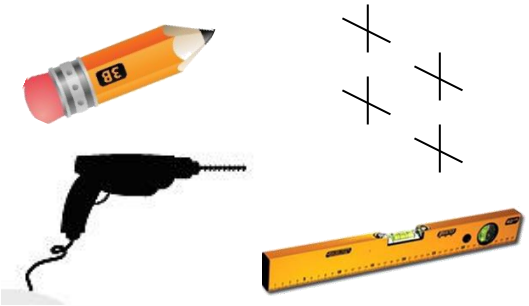

- Take the support bracked fixed on the back of fireplace;
- Mark the 4 holes positions with the aid support bracked; and proceed with drilling and inserting appropriate dowels to the type of wall;

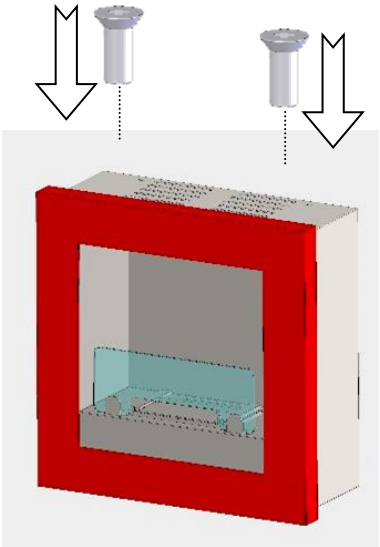

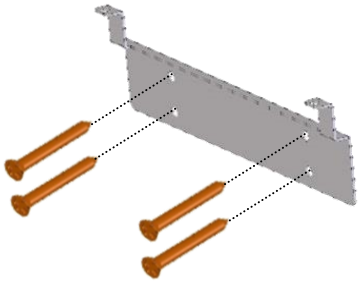

- Install the bracked with appropriate screws,
  check to put it in level!!
- Complete the installation by fixing screws at the top of the bracked to make more stable the installation and make sure that the burner is positioned correctly as shown in the figure, in order the flame facing the outside of the fireplace.
-

WORKING

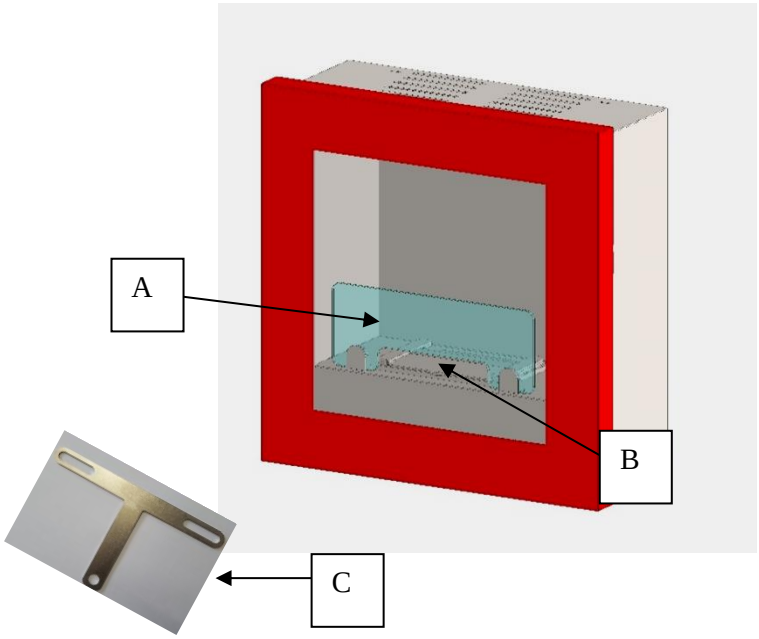

A- GLASS
B- BURNER
C- REGULATION ROD

The fireplace exclusively works with bioethanol. The burning is regulated by the rod (C). The bioethanol feeding take places as follows:

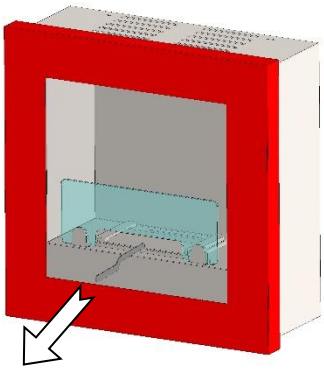

- **Read and take out the pictograms sticker above the burner.**
  Pull the regulation rod to open the fuel tank;

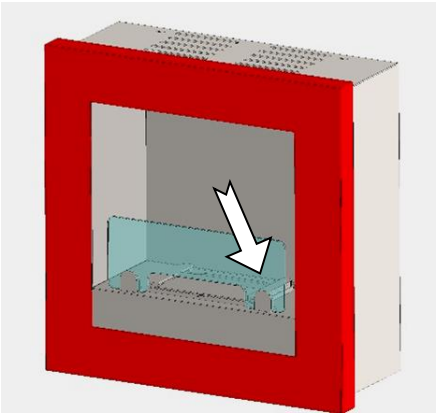

- Pour the bioethanol through a funnel into the burner without making it overflow;

- In the burner there are triangles indicating the

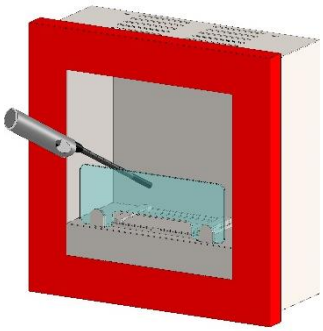

- Insert the lighter tube (NOT

maximum fill line;

INCLUDED) into the hole and set fire to the bioethanol;

TURNING OFF THE FIREPLACE

Caution: Never turn off/extinguish the flame using water or blowing on it!

- Ensure that Ethaline high quality bioethanol is always completely used up inside the burner. This prevents the evaporation of any bioethanol left in the burner.
- With flame regulator you can decrease the intensity of the flame going to act on it, just closing the burner opening.
- To switch off the appliance, turn the regulator to the end of its travel by closing the opening completely or using the special flame suppression accessory provided, positioning it above the flame until it is suffocated. In case of failure to switch off repeat the operation more quickly, thus stifling the flame.
- If the flame does not switch off immediately by closing the burner completely, make sure after 10 minutes the flame has gone out. Repeat the shutdown operation if necessary until the flame is completely extinguished.
- **Once the biofireplate has been switched off, always keep the burner closed with the regulator**

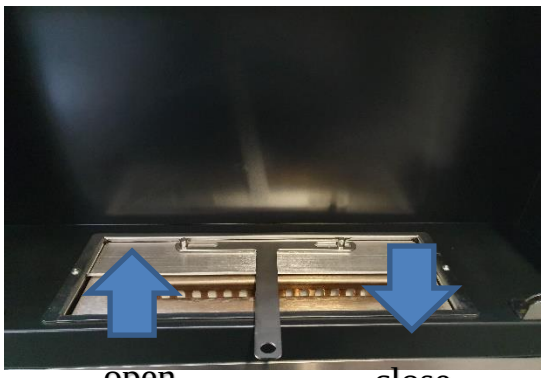

CLEANING AND MAINTANCE OF THE FIREPLACE

The burner should be periodically cleaned from any traces of soot during the season of the fireplace use (completely empty the tank if the fireplace will not be used for a long period of time (eg summer).
Always keep clean, even all the external parts of the fireplace (use only a soft cloth dampened with warm water). Let the fuel burn completely, wait for the fireplace gets cool, pull out the drawer and remove the tank.
After cleaning, put the tank in place.

Caution: Never use chemicals or abrasive sponges because the fireplace surfaces could be damaged. The manufacturer will not be responsible for damages resulting from improper use of the fireplace or wrong/or no mainte- nance.

CAUTION:

- Do not touch the fireplace during operation. let it cool down completely, at least 60 minutes.
- Do not fill bio-ethanol on a flame or in a hot burner.
- Always close the tank of Ethaline bioethanol before storing it.
- Keep pets and minors away from the fuel/combustible.
- The burner should not be exposed to heat sources such as bright sunlight or home heating.

- Do not leave any flammable material near the fireplace. Maintain a safe distance from any curtain or window. At least 1 meter around it.
- Implement all precautions in order to avoid the accidental fall of flammable objects above/on the fireplace.
- Do not smoke while handling fuel/bio-ethanol.
- Ensure the ventilation of the room where the fireplace is installed/placed.
- Ensure that ventilation does not interfere with the flame ot the fireplace.
- Be careful when filling operations, do not spill bioethanol outside the burner. RISK OF FIRE!
- Do not refuel/refill the burner before it has completely cooled. Risk of fire!
- Do not refuel/refill during operation. Always follow the instructions for correct supply.
- Because the appliance can reach hot temperature, children and pets have to be keep away from the fireplace at least 2 hours after the stopping.
- Do not store flammable materials near the fireplace.
- Use the regulation flame rod included.
- This aplliance does'nt need of chimney, but anyway the areas have to be ventilated.
- This appliance can't to be used in hermetically areas closed, too small as roulottes, boats, train etc.

GUIDE TO SOLVE SMALL PROBLEMS

The fireplace will not start:

- Verify that the lighter work properly, the bioethanol level is too low and lighter not get to fire.
- Check the fuel level.
- Fuel is not suitable. Use only Ethaline Bioethanol or equivalent.

Smoke comes out:

- Fuel is not suitable, or extraneous flammable material presence inside the burner or in the fireplace. Immediately turn off the fireplace and contact a service center

Flame extinguishes:

- Bio-ethanol is not enough, wait until the fireplace has cooled down, and proceed to fill to the correct level of bio-ethanol.
- The regulator control flame is excessively closed.

Flame spreads outside the tank:

- Overfilling of the tank, the liquid is leaking, turn off the fireplace with regulator slider and allow remaining flames to exhaust and make sure that the flames can not propagate surrounding.
  Wait for the fireplace to cool down and check it if there is overflowed fuel.

The protection glasses become black:

- It is normal, because the yellow flame touch the glass especially when we use on the external places or under the wind.
  Wait until the fireplace become cool, clean the glass with a specific glass cleaner.
  Do not clean the glasses if is still hot, could be cause skinburn or glass breakage.

The burner become black:

- It is normal, could happen because the heat and the flame touch the metal. Wait untill the fireplace become cool and clean the soot with a soft dampened cloth.

GUARANTEE

The warranty period is 24 months from the date of purchase and it extended to all parts, with the possibility of extending it to a further 12 months by purchasing together with the product 5 tanks of Ethaline the quality bioethanol. (tanks capacity 10lt, 2lt, 1lt, Ethaline garden 1 lt).
It expires if the fireplace is improperly used or tampered by unauthorized personnel.
All defects in materials and workmanship are repaired free of charge (parts and labor) with the only charge of the exit fee.
Expressly reject any claim or demand compensation.
This warranty is not valid if repairs or replacements are not performed by authorized personnel or if not-original parts are fitted on.
Components in the opinion of the service center are considered to be defective will be replaced under warranty. Warranty is not applied to parts damaged during delivery. 24 months warranty applies only for domestic use, commercial use is only valid for 12 months. Fireplace or spare parts delivery costs are always charged to the buyer.
IN CASE OF DAMAGE AND/OR MALFUNCTION OF THE APPLIANCE, PLEASE RE- FER TO QUALIFIED SERVICE STAFF ONLY.
Date and characteristics indicated herein do not bind the manufacturer, who reserves the right to make changes to its products at any time. The manufacturer does not assume any responsibility for damage to persons or property resulting from failure to comply with the rules provided in this manual.
The warranty right is valid upon registration on the web site www.tecnoairsystem.it/garanzie.html by downloading the receipt, or alternatively complete the form and send it to :
-TECNO AIR SYSTEM SRL via Piovega 10 – 31017 Pieve del Grappa (TV) Italy-

IN CASE OF DAMAGE AND / OR MALFUNCTION OF THE APPLIANCE, PLEASE REFER TO QUALIFIED SERVICE STAFF ONLY

Data and characteristics indicated here in do not bind the manufacturer,who reserves the right to make changes
to its products at any time. The manufacturer does not assume any responsibility for damage to person or property resulting from failure to comply with the rules provide in this manual.

TecnoAir System | idee per vivere meglio

Via Piovega 10 – 31010 Pieve del Grappa (TV) Italy
Tel. 0423 948800 fax 0423 948821
www.tecnoairsystem.it info@tecnoairsystem.it

WARRANTY FIREPLACES AND BIOSTOVES CERTIFICATE

Ethaline TAGLIANDO DI CONTROLLO ETHALINE | Ethaline TAGLIANDO DI CONTROLLO ETHALINE | Ethaline TAGLIANDO DI CONTROLLO ETHALINE | Ethaline TAGLIANDO DI CONTROLLO ETHALINE | Ethaline TAGLIANDO DI CONTROLLO ETHALINE

2+1 YEARS WARRANTY WITH THE PURCHASE OF 5 ETHALINE TANKS SIZE 1L, 2L, or 10L

In compliance with EN16647:2016 standard

To be sent within 8 days from the purchase date to:

Tecno Air System s.r.l.
via Piovega,10 - 31010 Paderno del Grappa (TV)
tel. 0423 948800 Fax 0423 948821
or register the certificate on our website
http://www.tecnoairsystem.it/it/garanzie.html

Customer Data

Name and surname

Adress postal code

city district

tel.

E-mail

signature

The warranty is valid under the conditions described in the booklet.
Please attach your invoice or fiscal receipt certifyng the purchase or copy of them.

Appliance Data

Model

Date of production

Purchasing data

dealer (stamp and signature)

PRIVACY POLICY

Pursuant to Article 13 of Regulation 679/2016 (European General Data Protection Regulation or GDPR), TECNO AIR SYSTEM s.r.l. company, data controller, informs that your personal data are stored in our. computer and paper archives, and will be used by our company to follow up your requests (extension of the warranty of the products purchased). For the same purposes and for group reporting, they may be communicated to Essegè SA, the Belgian parent company of the writer Tecno Air System S.r.l .Pursuant to Arts. from 15 to 21 of Reg. 679/2016 you are entitled to obtain confirmation of the existence or otherwise of such data and to know its content and origin (so-called Access art.15), verify its accuracy or request its integration or updating, or correction (art.16). Pursuant to the following articles, you have the right to request the Cancellation (art.17), the Limitation (art.18), Portability (art.20), the Opposition (art.21), by contacting our Administration Office.

Date _____ Signature _____

WARRANTY BIO-ETHANOL FIREPLACES

1. Before switching on the fireplace, please read carefully the use instructions.
2. All defects in materials and workmanship are repaired free of charge (parts and labor) with the only charge of the exit fee. Expressly reject any claim or demand compensation.
3. This warranty is not validi f repairs or replacements are not performed by authorized personnel or if not-original parts are fitted on.
4. Warranty is not applied to parts which are subject to normal usury and to parts damaged during delivery.
5. Warranty is valid only in the use contest that respects way of emplyment and on condition that only **Ethaline, the high quality bio-ethanol** is used.
6. Fireplace or spare parts delivery costs are always cherged to the buyer.
7. Warranty is valid only on nation territory.
8. The warranty right is valid upon registration on the web site www.tecnoairsystem.it/garanzie.html by downloading the receipt, or alternatively complete the form and send it to:

TECNO AIR SYSTEM SRL –
Via Piovega, 10 - 31017 Pieve del Grappa (TV) Italy

9. IMPORTANT:
   - Use only **Ethaline the high quality bioethanol** properly stored.
   - Make sure the tank is sealed.
   - Never use other fuel than **Ethaline the high quality bio-ethanol.**
   - Use of **ETHALINE the high quality bioethanol** is warranty of fireplace optimal fungtioning and for your safety.
10. FUEL STORAGE:
   - Store the ETHALINE the high quality bio-ethanol away from direct sunlight or heat sources.
   - Do not store the Ethaline the high quality bio-ethanol in a glass or container that has contained another fuel.
11. FIREPLACE USE:
   - Use your fireplace in a room sufficiently ventilated and free of flammable vapors.
   - Do not use the fireplace in a room too small.
     Minimun room Volume > 45 m^3
   - Do not move the fireplace when the fuel tank is full.
   - Do not open the door until the fire is burning.
   - Do not move the fireplace while it is fire burning.
   - Before starting a new fuel recharge let the fireplace cool sufficiently, at least 60 minutes
   - Keep the fireplace at a safe distance from flammable meterials and furniture.
   - Do not place anything on the cover.
   - Turn off the fireplace before leaving or falling asleep..
   - Make sure that children and animal do not play with the appliance.

Important: the warranty must be preserved and exibited, fully completed, each time an assistance is required. Penalty decadence of warranty.

Azienda con gestione della qualità certificato Iso 9001:2015 da Tuv Reinlhand

Via Piovega, 10 31017 Pieve del Grappa (TV) Italy
www.tecnoairsystem.it

Rev. 03/22

Tecno Air System S.r.l. si riserva il diritto di apportare modifiche ai propri modelli in qualsiasi momento