Soap dispenser Comfort Chrome | 119.0584.065

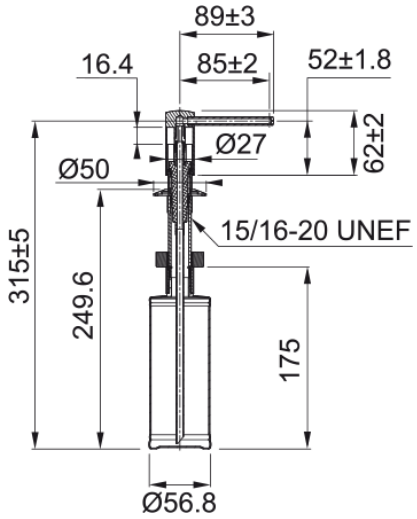

Tekniske data

Kjennetegn	
Type materiale	Messing
Farge	Krom
Consumable sub-category	Såpedispenser
Produktidentifikasjon	
Produktfamilie	Ingen
Model	Comfort